CATÁLOGO DE PRODUCTOS

PRODUCT BROCHURE

CATALOGUE PRODUITS

SUMINISTROS INDUSTRIALES DE ACERO Y ACCESORIOS, S.L.

CHAPAS PERFORADAS · CHAPAS REPUJADAS · CHAPAS DECORATIVAS
PISOS METÁLICOS · PERFORACIONES ESPECIALES
ENTRAMADOS METÁLICOS · METAL EXPANDIDO (DEPLOYÉ)

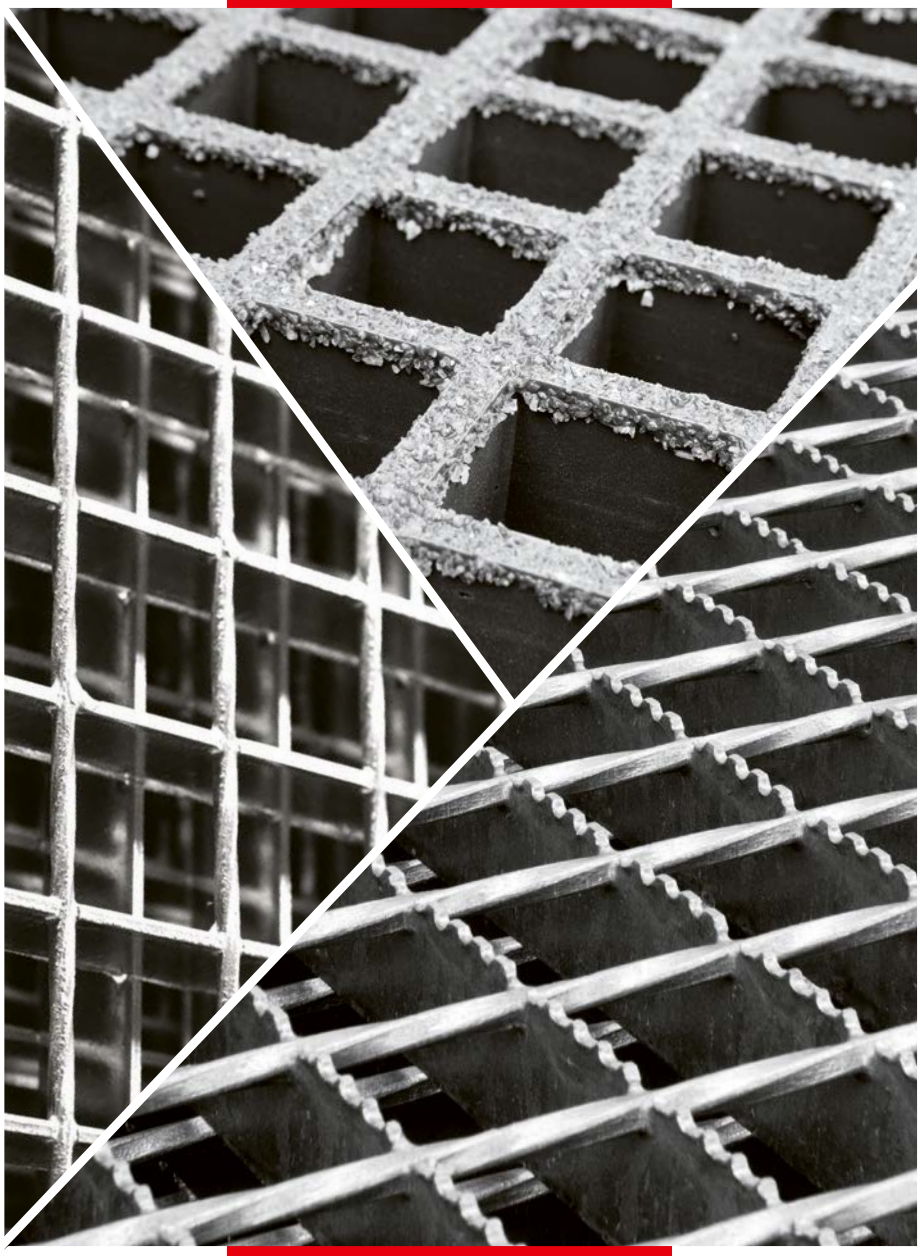

ENTRAMADOS METÁLICOS

GRATINGS | CAILLEBOTIS MÉTALLIQUES

PELDAÑOS RECASOLD

RECASOLD STAIRS | MARCHES RECASOLD

30x30	30x2	Ø 5 mm.	600X240	G	
30x30	30x2	Ø 5 mm.	700X240	G	
30x30	30x2	Ø 5 mm.	700X270	G	
30x30	30x2	Ø 5 mm.	800X240	G	
30x30	30x2	Ø 5 mm.	800X270	G	
30x30	30x3	Ø 5 mm.	900X270	G	
30x30	30x3	Ø 5 mm.	1000X270	G	
30x30	30x3	Ø 5 mm.	1000X300	G	
30x30	30x3	Ø 5 mm.	1200X300	G	

ENTRAMADOS RECASOLD CON MALLA DE SEGURIDAD

SECURITY MESH RECASOLD GRATINGS | CAILLEBOTIS RECASOLD AVEC MAILLE DE SÉCURITÉ

30x30	30x2	Ø 5 mm.	500X1000	G	
30x30	30x2	Ø 5 mm.	600X1000	G	
30x30	30x2	Ø 5 mm.	700X1000	G	
30x30	30x2	Ø 5 mm.	800X1000	G	
30x30	30x2	Ø 5 mm.	1000X1000	G	
30x30	30x2	Ø 5 mm.	2000X1000	G	
30x30	30x3	Ø 5 mm.	1000X1000	G	
30x30	30x3	Ø 5 mm.	1200X1000	G	
30x30	30x3	Ø 5 mm.	1500X1000	G	
30x30	30x3	Ø 5 mm.	2000X1000	G	

*En Stock. La primera medida indica el sentido de la pletina portante. Posibilidad de fabricación a medida bajo pedido.
*In stock. The first measurement indicates the bearing bar direction. Special dimensions upon request.
*En stock. La primière mesureindique le sens du plat porteur. Autres dimensions sur demande

MATERIA PRIMA

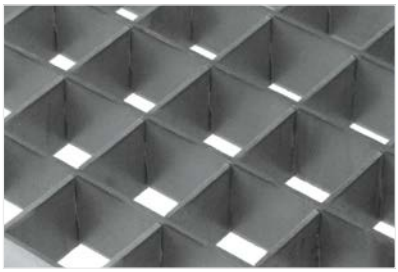

ACERO

Es el material más común y sobre el cual se han definido anteriormente el entramado electrofundido y prensado. Este tiene varios acabados, en negro, galvanizado, pintado y duplex.

ALUMINIO

Al igual que el emparrillado anterior, la fabricación es idéntica a la del emparrillado prensado, consiguiéndose emparrillados de iguales características constructivas que las prensadas.

Su capacidad de carga es mucho menor que la del acero, siendo su gran ventaja el peso del emparrillado obtenido.

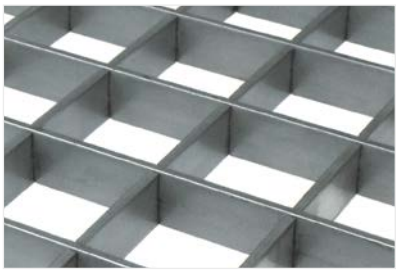

ACERO INOXIDABLE

La fabricación de este emparrillado sigue un proceso idéntico al emparrillado prensado, pero con material de acero inoxidable.

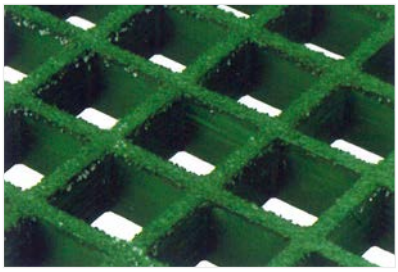

POLIÉSTER (PRVF)

Consta de un entramado de fibra de vidrio dispuesto de forma continua y recubierta con resina de poliéster.

TIPOS DE ENTRAMADO DE POLIÉSTER:

- Isoftálica: fabricadas a partir de resinas isoftálicas, para aplicaciones de uso general.
- Viniléster: fabricadas a partir de resinas Viniléster, para las más duras condiciones de corrosión.
- Autoextinguible: a partir de resinas con una alta resistencia al fuego (M1 según norma UNE 23-727).

TIPOS DE ACABADOS

NEGRO

El emparrillado no lleva ningún tratamiento superficial. La vida útil del emparrillado depende del ambiente en que se encuentre, siendo en cualquier caso muy corta debido a la sensibilidad del acero ante la corrosión. No es aconsejable, pues la corrosión de la pieza puede dañar gravemente sus características estructurales.

GALVANIZADO

Las piezas de entramado, una vez fabricas o transformadas se galvanizan en caliente por inmersión en baño de zinc fundido. Se cumple con lo establecido en cuanto a acabados y espesores en la norma ISO 1461. El tratamiento contra la corrosión por galvanización en caliente, es una de las protecciones más idóneas contra la oxidación de los materiales. Las principales ventajas que ofrecen son las siguientes:

- Se consigue una protección completa del producto, en todas las partes de la pieza, incluso internas si las hubiera.
- Al existir una aleación química entre zinc y acero, la protección contra la oxidación es muy profunda.
- La relación calidad-precio es la óptima, se consiguen duraciones superiores a los 10 años, a no ser que el ambiente sea excesivamente agresivo en cuanto a la corrosión ambiental.

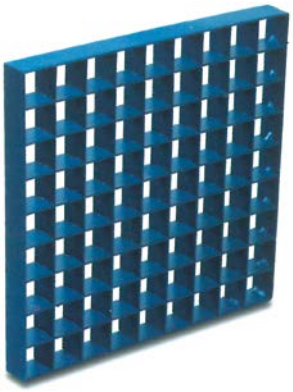

PINTADO

El emparrillado terminado y en condiciones de limpieza superficial adecuada se le aplica la pintura requerida, este tratamiento no es muy adecuado para un producto como es el emparrillado, siendo el más recomendable el galvanizado, ya que si los ambientes son muy corrosivos, se pueden dar problemas de oxidación en pocos años.

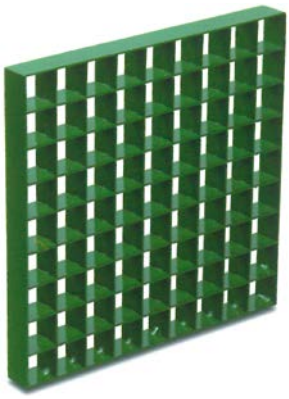

DUPLEX

Galvanizado y Pintado. Consiste en aplicar pintura a las rejillas una vez galvanizadas. Este acabado se realiza frecuentemente en emparrillados galvanizados, que van a estar expuestos a ambientes con vapores de productos que pueden atacar al galvanizado, siendo la pintura una pantalla que evita el contacto directo de estos productos con el galvanizado.

ELEMENTOS DE FIJACIÓN

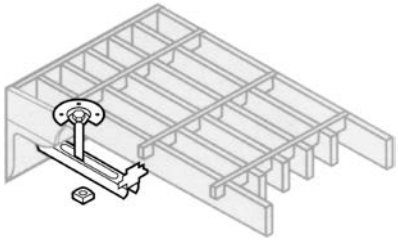

Dispositivos diseñados especialmente para sujetar las rejillas a los apoyos. Pueden ser de diversos tipos, siendo los más comunes los siguientes:

GRAPA ESTÁNDAR

Compuesta por una pieza superior de abrazadera o de platillo, una parte inferior de sujeción, un tornillo de cabeza hexagonal y una tuerca cuadrada. Se utiliza para la rejilla al ala del perfil donde este apoyada.

GRAPA DOBLE

Compuesta por dos piezas superiores de abrazadera o de platillo, 1 pieza de sujeción y dos tornillos de cabeza hexagonal con sus respectivas tuercas. Con ellas podemos fijar dos rejillas consecutivas.

FIJACIÓN CON PERNO DE IMPACTO

Compuesta por platillo con manguito roscado de M8 y perno para clavar en los apoyos mediante cartucho de pólvora.

FIJACIÓN CON GANCHO

Compuesta por una pieza superior de abrazadera, pieza inferior de estribo con tuerca cilíndrica soldada y tornillo de cabeza hexagonal. Este tipo de fijación se fabrica bajo demanda, y se utilizan para fijar la rejilla a perfiles sobre los que va colocada la rejilla que no disponen de ala interior.

Estos elementos de fijación se suministran galvanizados en caliente por inmersión o inoxidable.

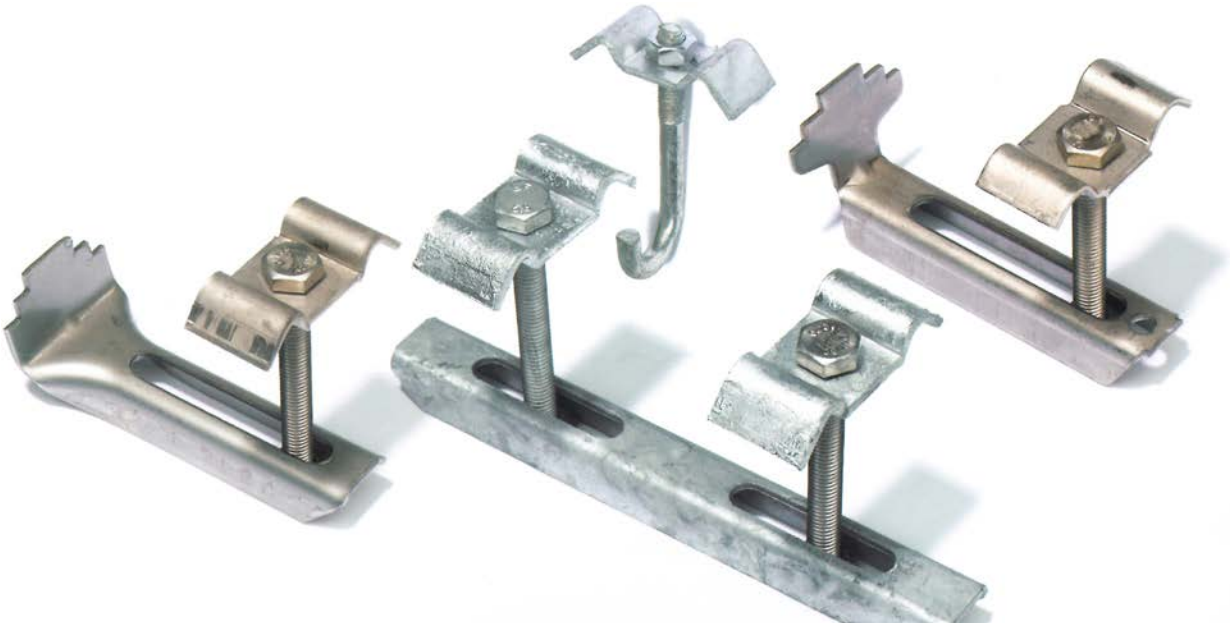

PELDAÑOS

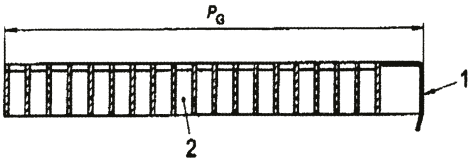

Fig. 1: Sección de peldaño para soldar

1 Perfil antideslizante
2 Pletina lateral
Pg Profundidad de peldaño

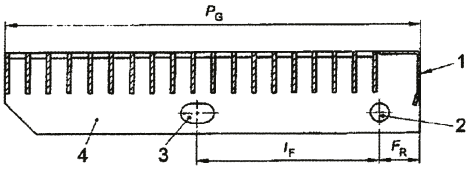

Fig. 2: Sección de peldaño para atornillar

1 Perfil antideslizante
2 Orificio
3 Orificio coliso
4 Pletina lateral perforada
Pg Profundidad de peldaño
FR Distancia del perfil antideslizante

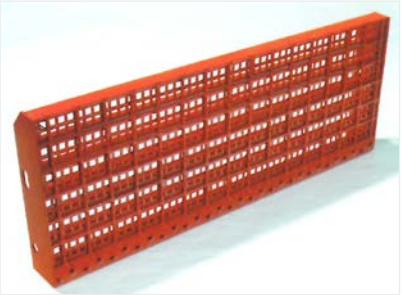

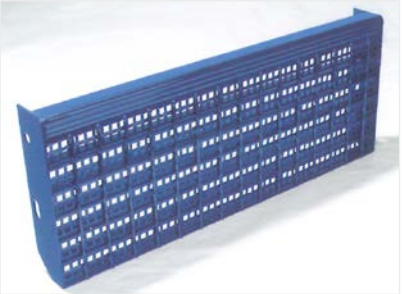

Nota: La medida mínima del saliente debe ser de 25 mm (Real Decreto 314/2006)

TABLA DE CARGAS 30x30 | LOADING TABLE 30X30 | TABLEAU DES CHARGES 30X30

DIMENSIONES DE LAS PLETINAS PORTANTES EN mm. BEARING BAR SIZE | DIMENSION PORTANTE

DISTANCIA ENTRE APOYOS		20X3	25x2	25x3	30x2	30x3	40X3	40X4	50X3	50X4
500	Fv	2983	3110	4665	4478	6717	11942	15922	18659	24879
	Fp	257	267	401	382	573	1002	1336	1542	2056
600	Fv	2071	2160	3239	3110	4665	8293	11057	12958	17277
	Fp	205	214	321	306	459	802	1069	1234	1645
700	Fv	1522	1587	2380	2285	3427	6093	8124	9520	12693
	Fp	171	178	267	255	382	668	891	1028	1371
800	Fv	1165	1215	1822	1749	2624	4665	6220	7289	9718
	Fp	147	153	229	218	328	573	764	881	1175
900	Fv	921	960	1440	1382	2073	3686	4914	5759	7679
	Fp	128	134	201	191	287	501	668	771	1028
1000	Fv		777	1166	1120	1679	2985	3981	4665	6220
	Fp		119	178	170	255	445	594	685	914
1100	Fv		643	964	925	1388	2467	3290	3855	5140
	Fp		107	160	153	229	401	535	617	822
1200	Fv		540	810	777	1166	2073	2764	3239	4319
	Fp		97	146	139	208	364	486	561	748
1300	Fv		460	690	662	994	1767	2355	2760	3680
	Fp		89	134	127	191	334	445	514	685
1400	Fv		397	595	571	857	1523	2031	2380	3173
	Fp		82	123	118	176	308	411	475	633
1500	Fv		346	518	498	746	1327	1769	2073	2764
	Fp		76	115	109	164	286	382	441	587
1600	Fv		304	456	437	656	1166	1555	1822	2430
	Fp		71	107	102	153	267	356	411	548
1700	Fv		269	404	387	581	1033	1377	1614	2152
	Fp		67	100	96	143	251	334	386	514
1800	Fv		240	360	346	518	921	1229	1440	1920
	Fp		63	94	90	135	236	314	363	484
1900	Fv		215	323	310	465	827	1103	1292	1723
	Fp		59	89	85	127	223	297	343	457
2000	Fv		194	292	280	420	746	995	1166	1555
	Fp		56	84	80	121	211	281	325	433

Fv: Carga uniformemente repartida en kg/m2. Value of constant load in kg/m2. | Valeurs pour charge uniformément répartie en kg/m2.

Fp: Carga en kgs. concentrada sobre una superficie de 200x200 mm. Value of the load concentrated in kg. on a surface of 200x200 mm. | Valeurs pour charge concentrée pour un impact de 200x200 mm (en kg)

Apto para paso de peatones. Suitable for foot traffic | Apte pour passage de piétons

ENTRAMADO RECA DOBLE PLETINA

FULL RECA GRATINGS | CAILLEBOTIS RECA DOUBLE BARRE

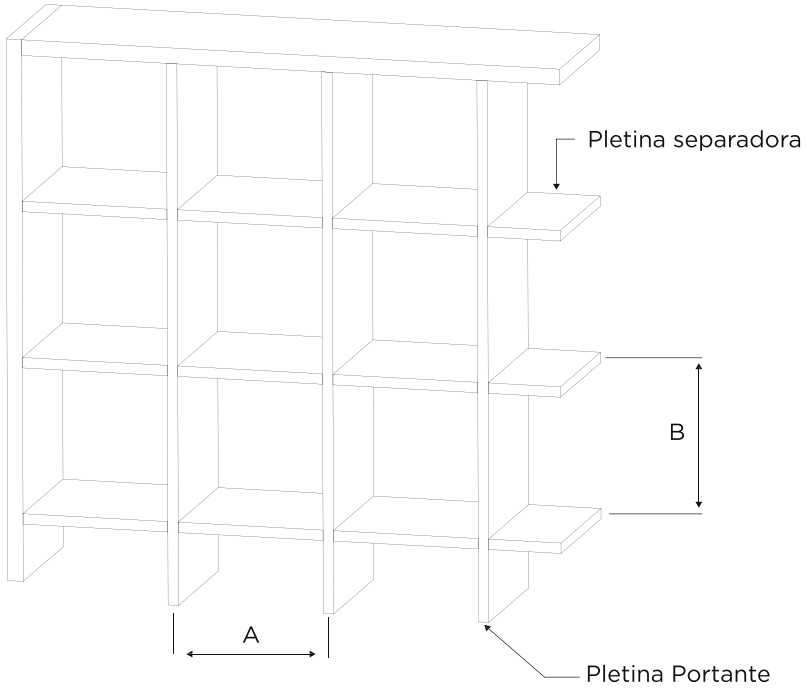

ENTRAMADO RECA TIPO PERSIANA

RECA “LOUVRE” GRATINGS | CAILLEBOTIS RECA À LAMES INCLINÉES

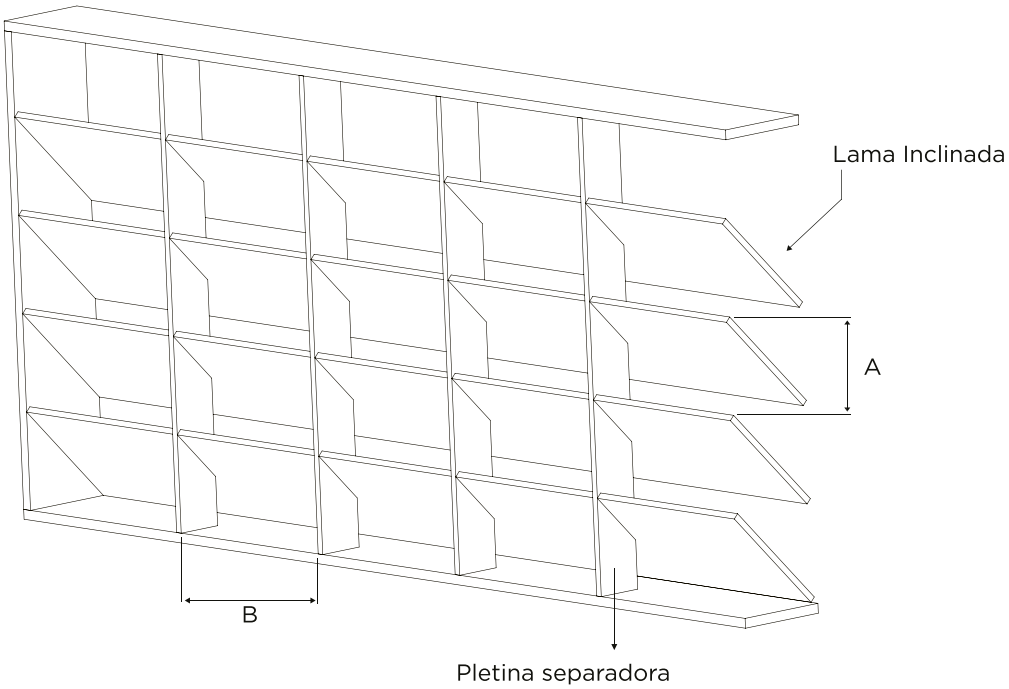

ENTRAMADO RECASOLD PLETINA DENTADA + VARILLA

SERRATED RECASOLD GRATINGS | CAILLEBOTIS RECASOLD CRANTÉS

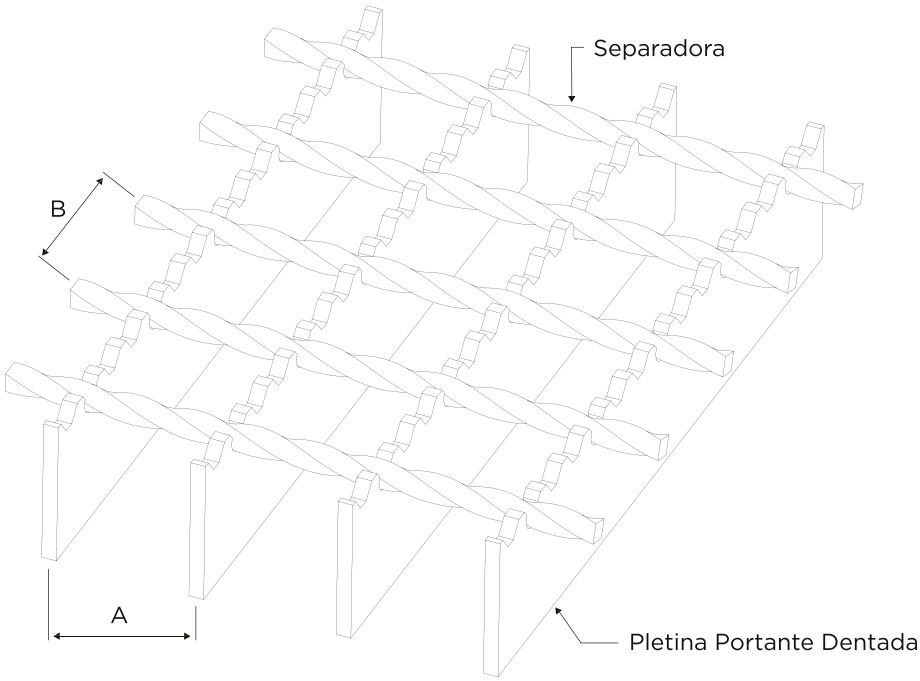

ENTRAMADO RECA PLETINA + SEMIPLETINA

BEARING BAR + HALF FILLER BAR RECA GRATINGS | CAILLEBOTIS RECA PORTANTE + DEMI-BARRE

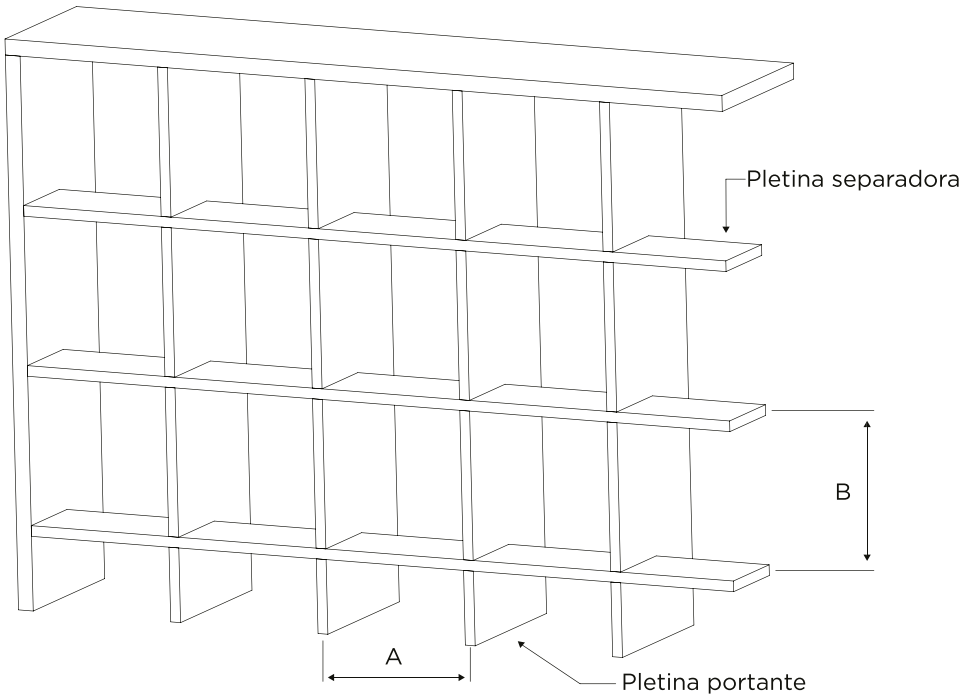

CHAPA DE ALUMINIO DAMERO SIMA

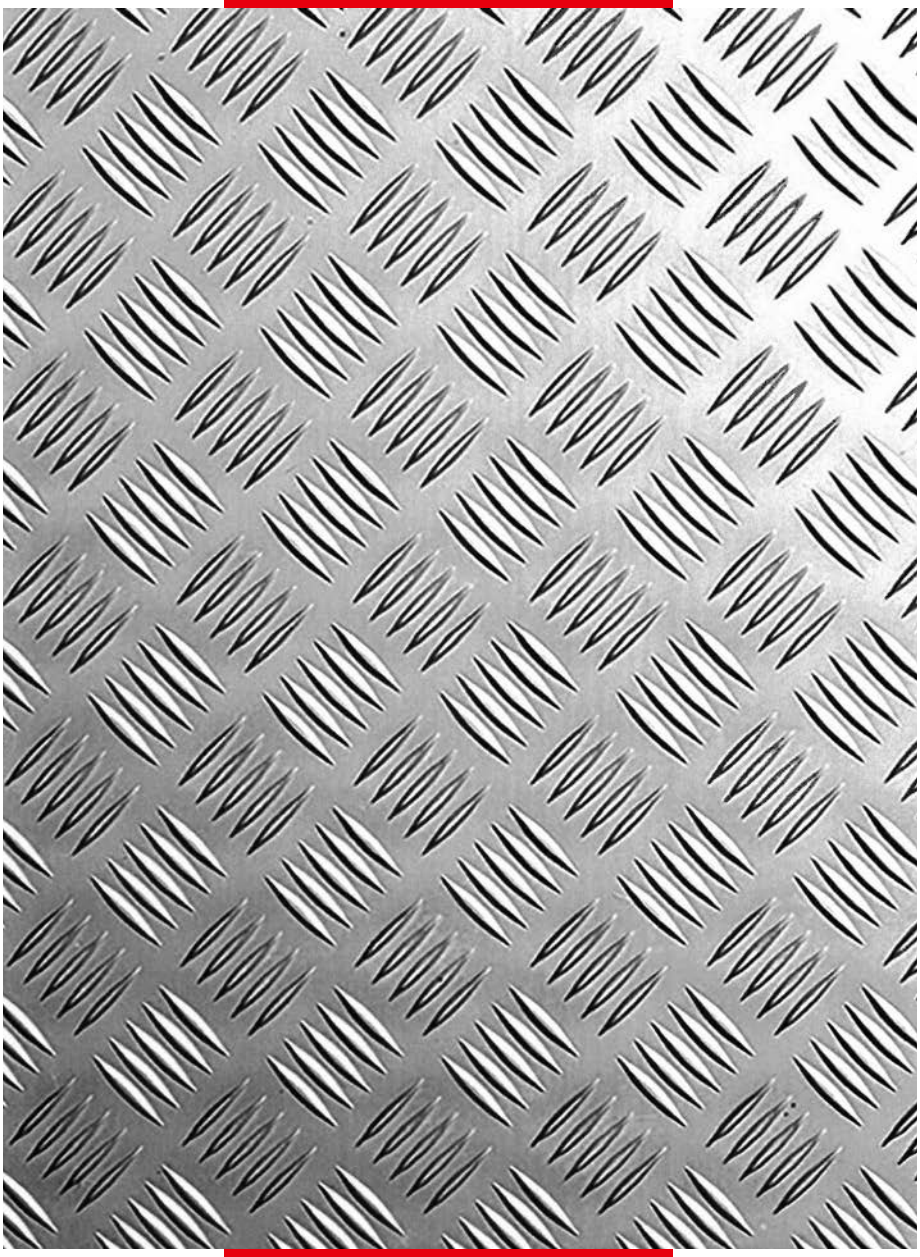

FORMATOS EN STOCK

		KG
2000x1000	2	10,8
2500x1250	2	16,8
3000x1500	2	24,3
2000x1000	3	16,2
2500x1250	3	25,31
3000x1500	3	36,45

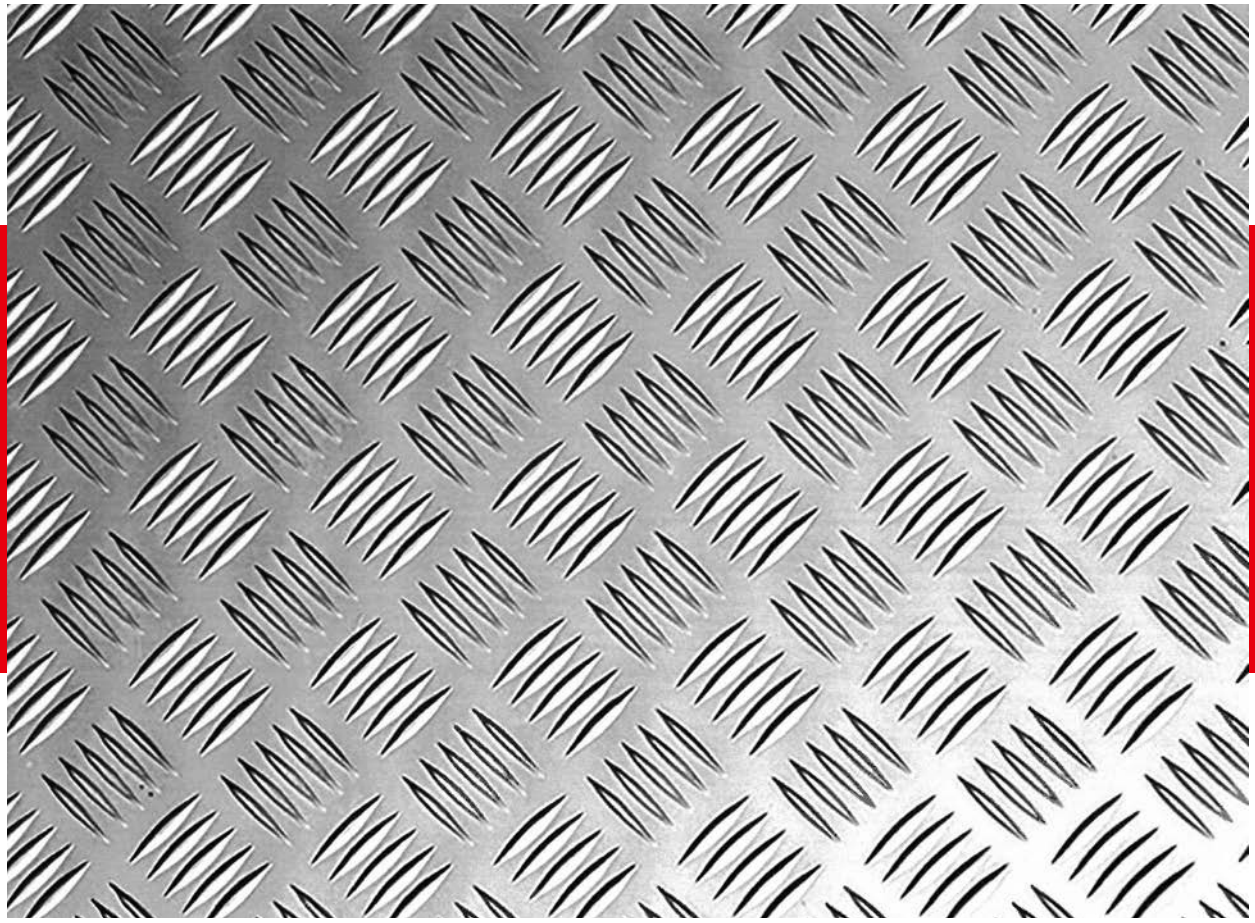

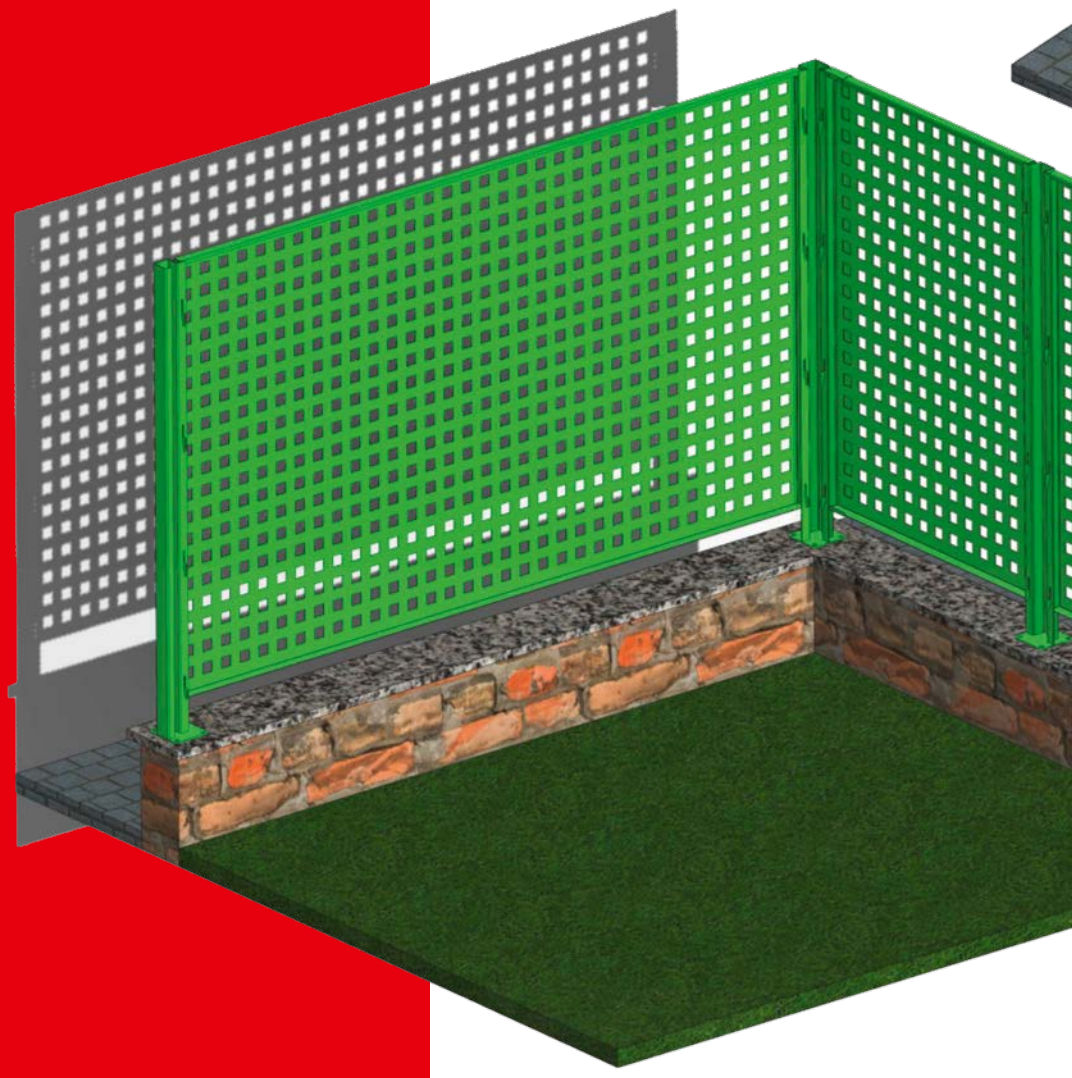

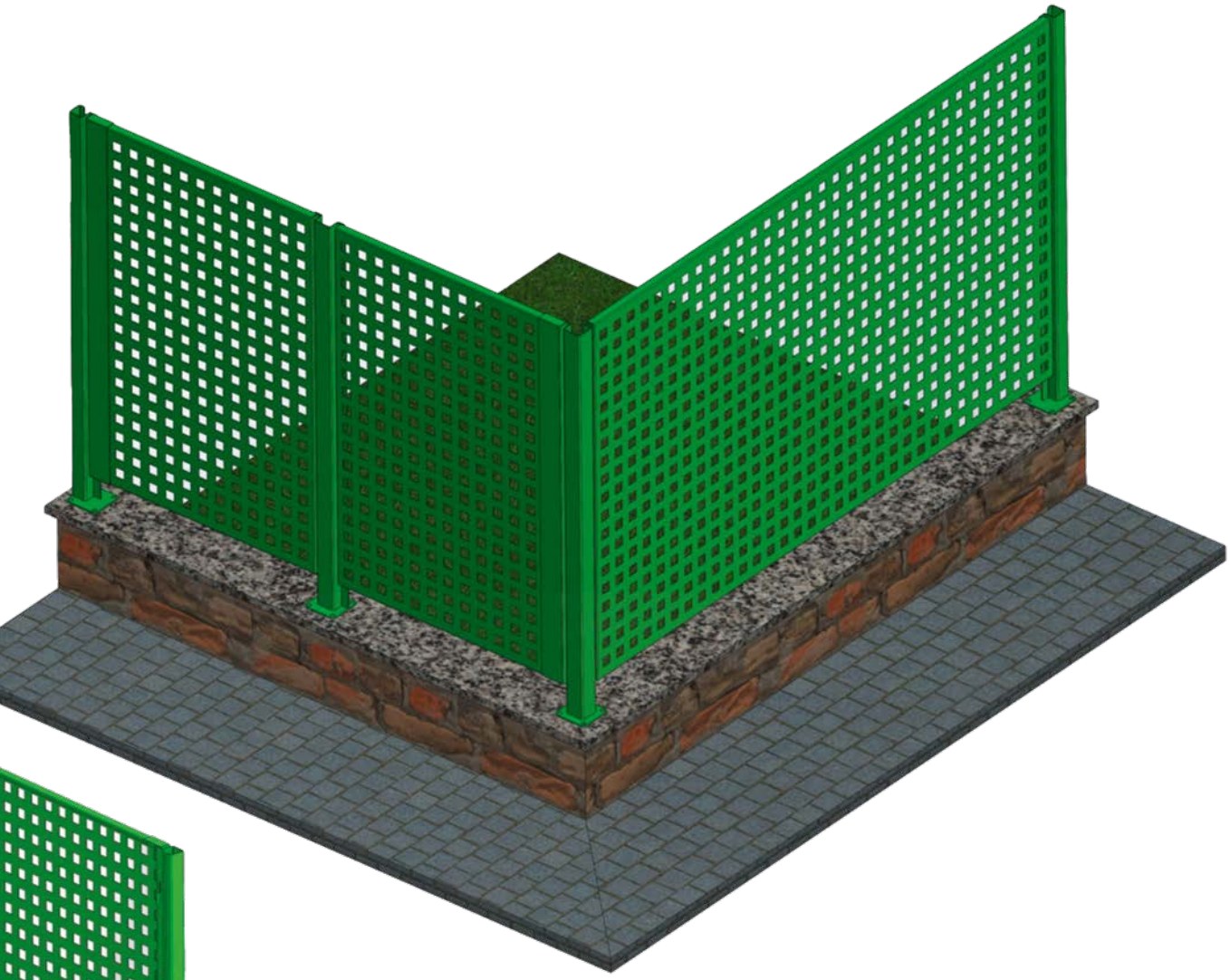

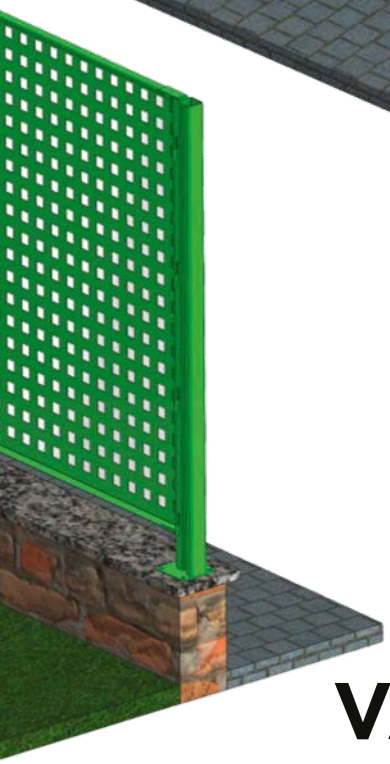

VALLA C30U60-2000
VALLA C25Z60-2000

* Sobre pedido se podrá hacer cuálquier perforado, medida o color.

VALLA-C30U60-2000

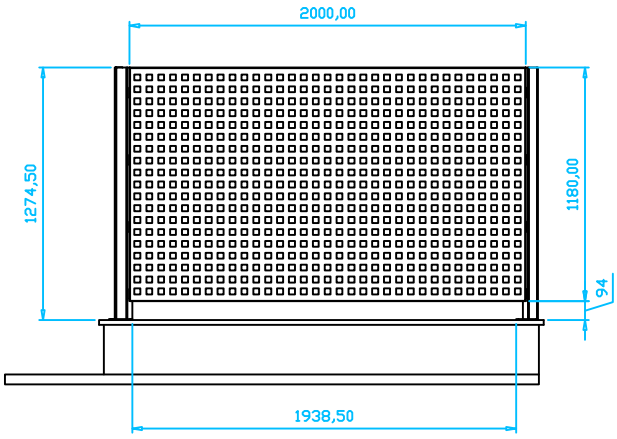

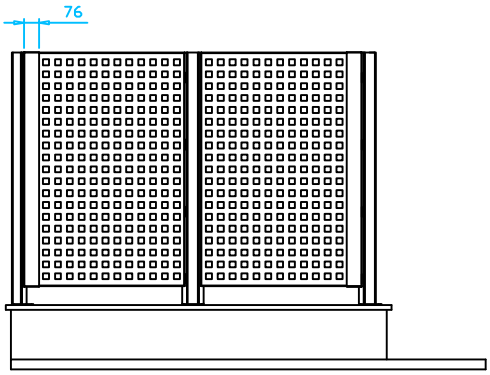

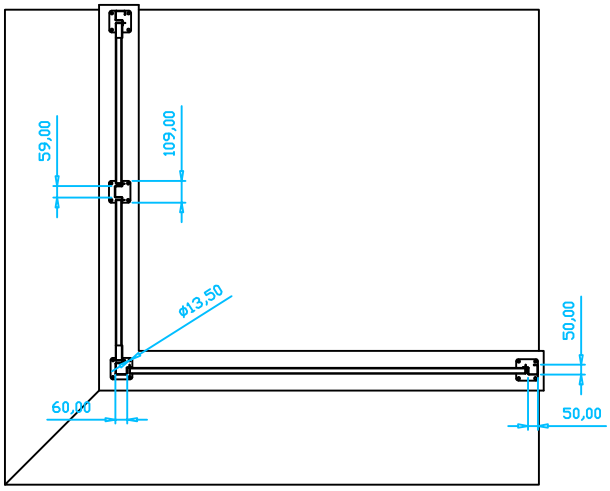

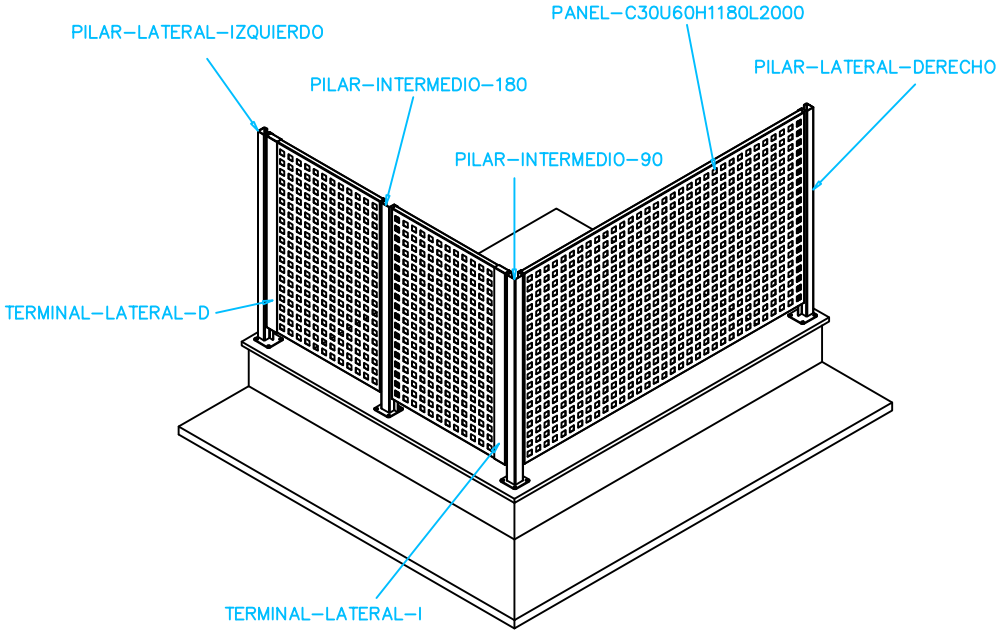

PANEL-C30U60H1180L2000

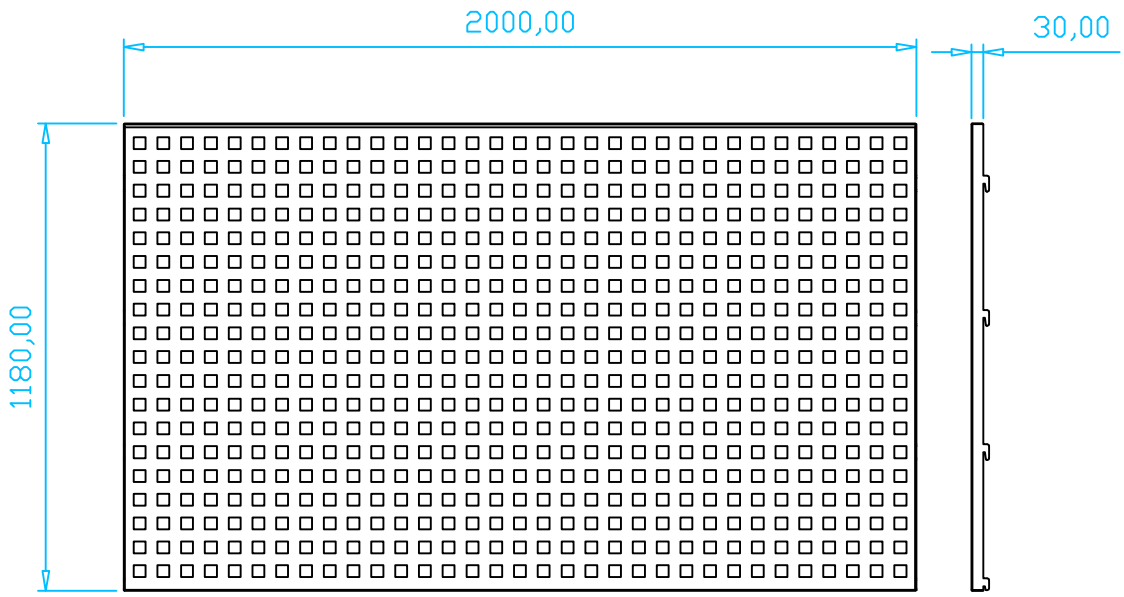

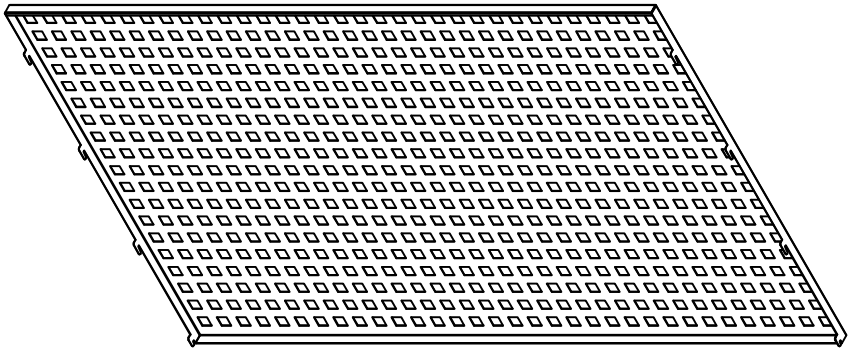

PILAR-INTERMEDIO-90

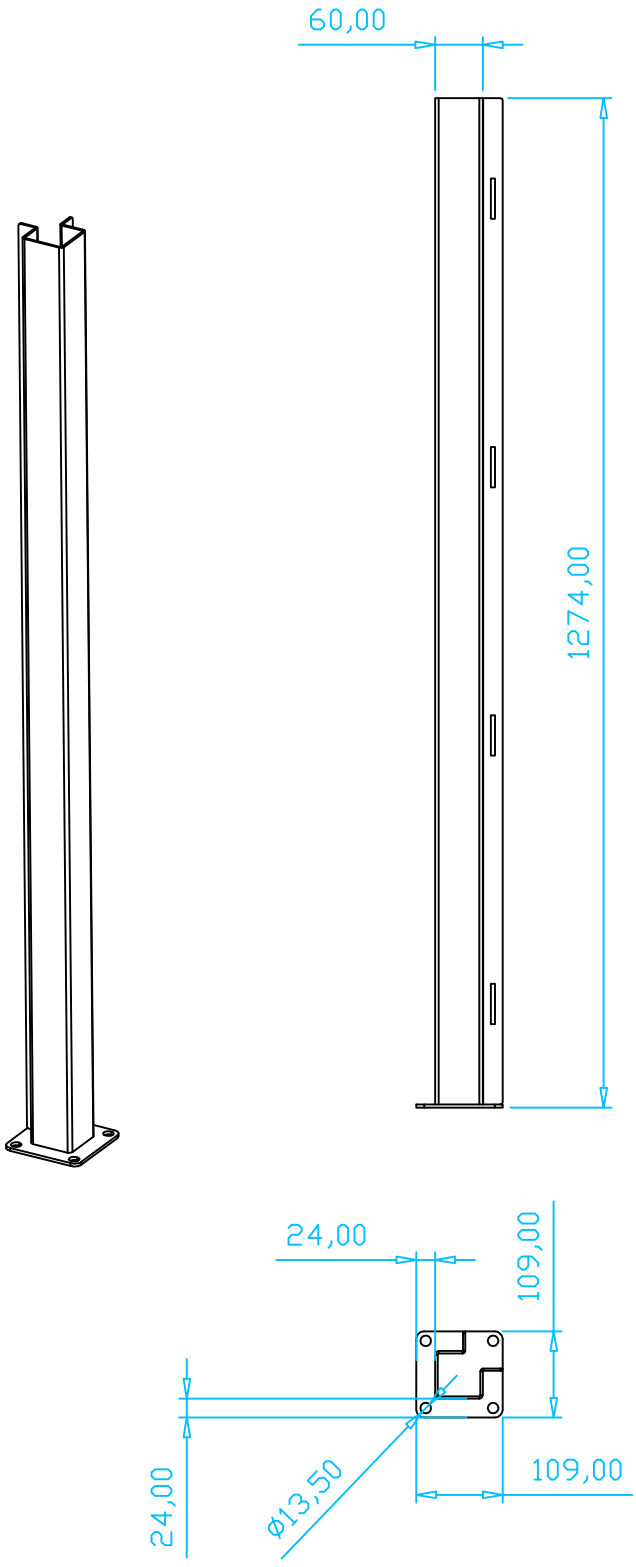

PILAR-INTERMEDIO-180

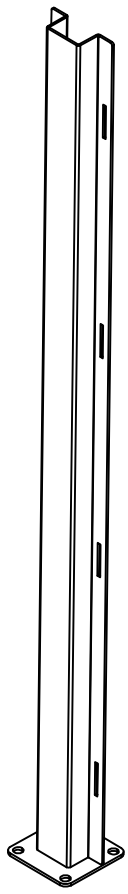

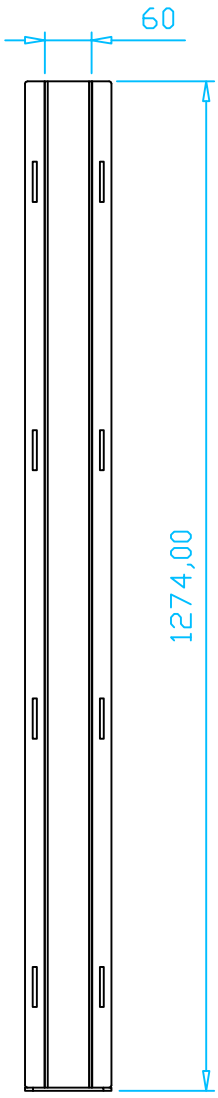

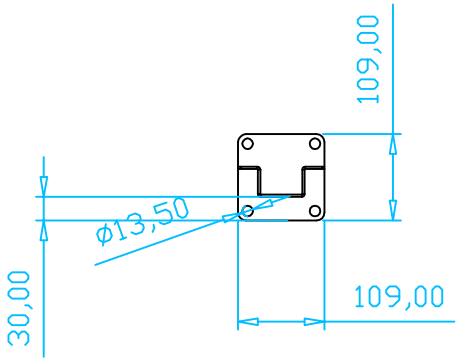

PILAR-LATERAL-DERECHO

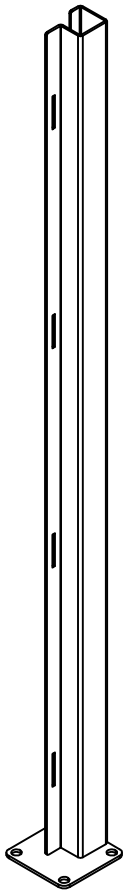

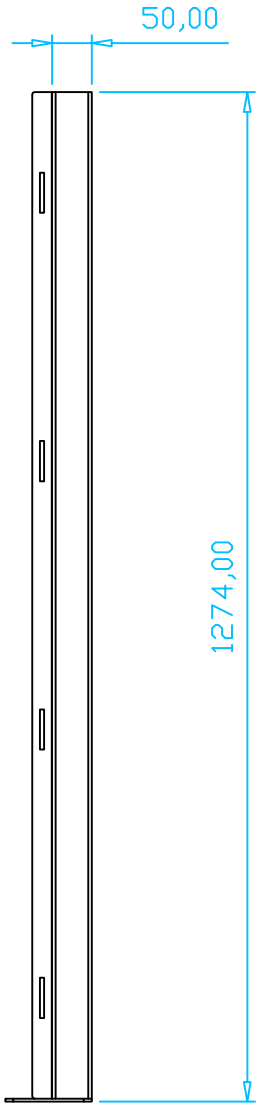

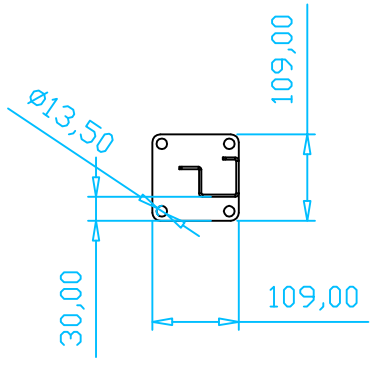

PILAR-LATERAL-IZQUIERDO

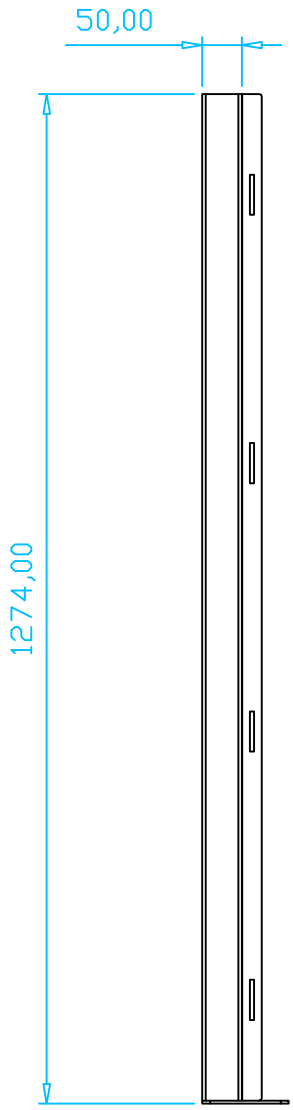

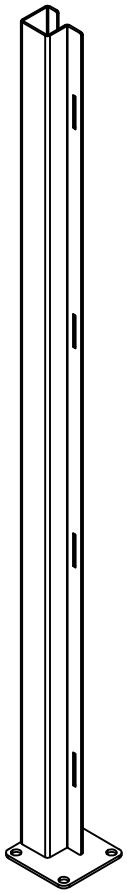

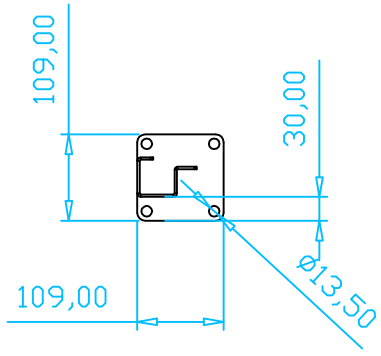

TERMINAL-LATERAL-I

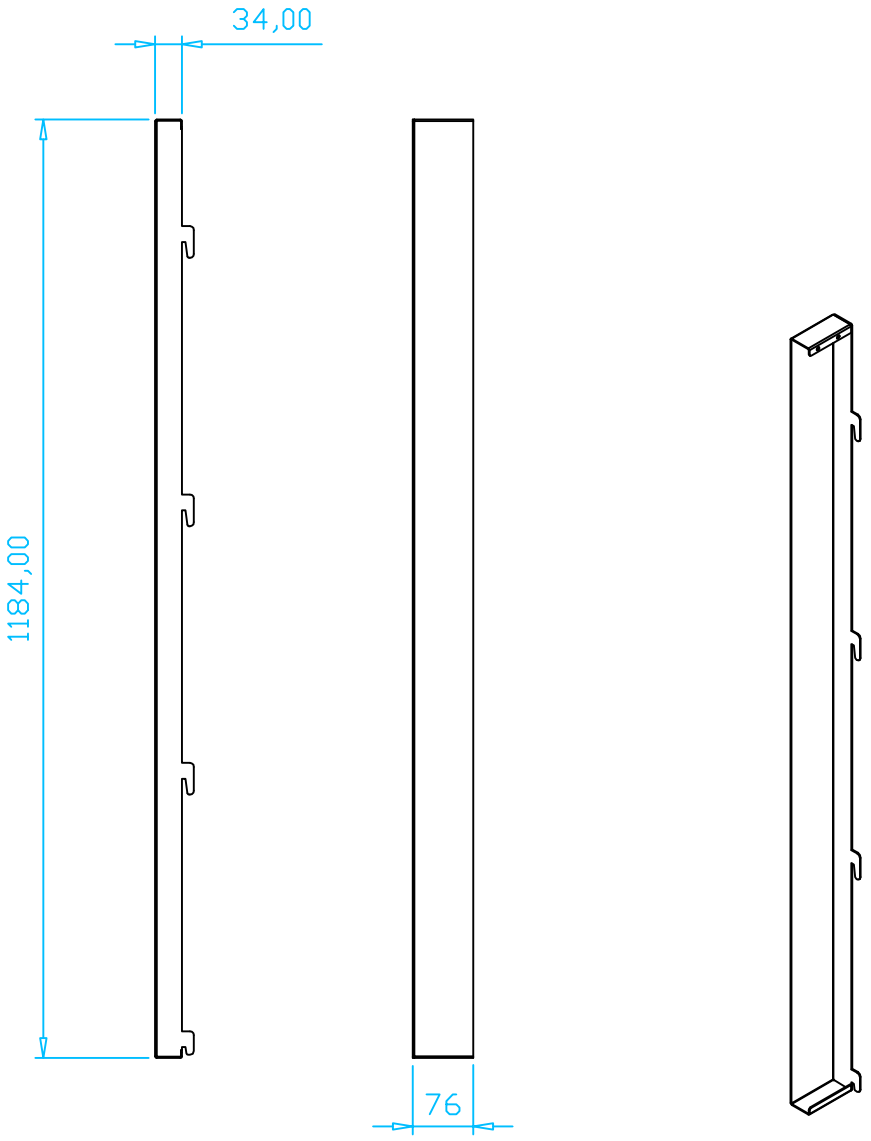
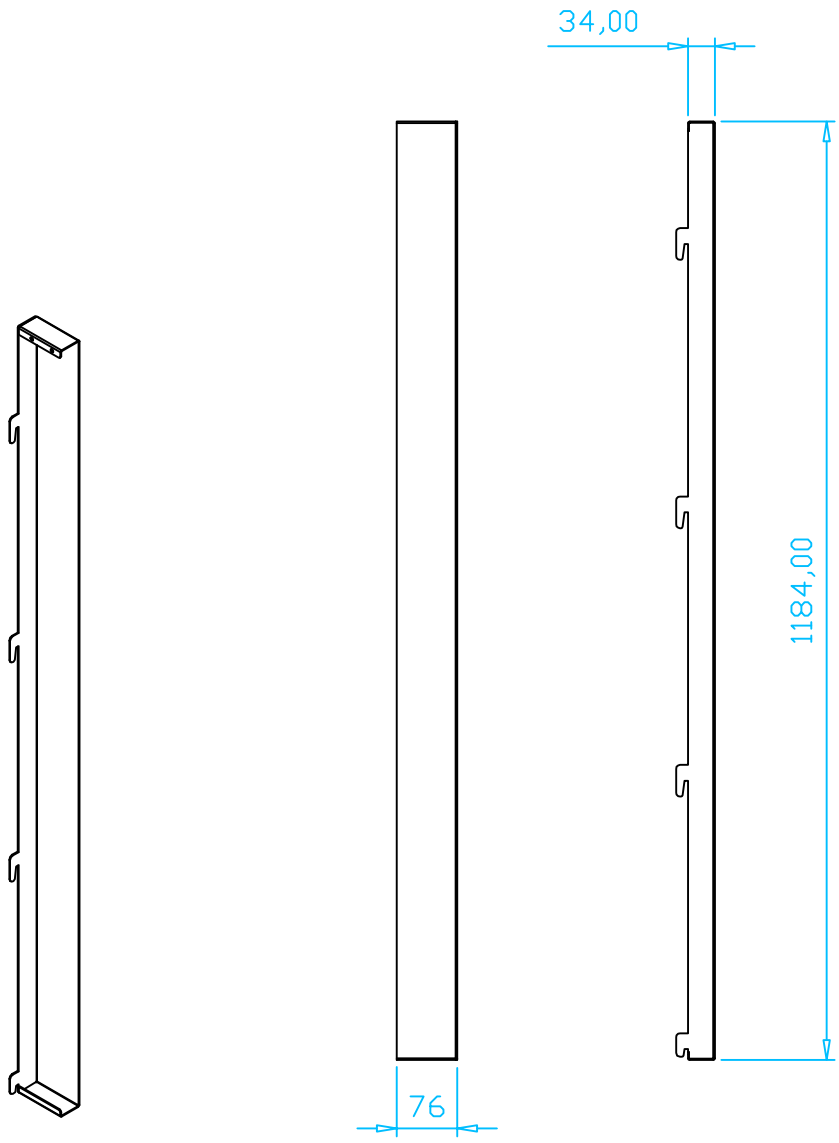
TERMINAL-LATERAL-D